SŁUP ŻELBETOWY
Poz.3.1-12szt.
skala 1:20

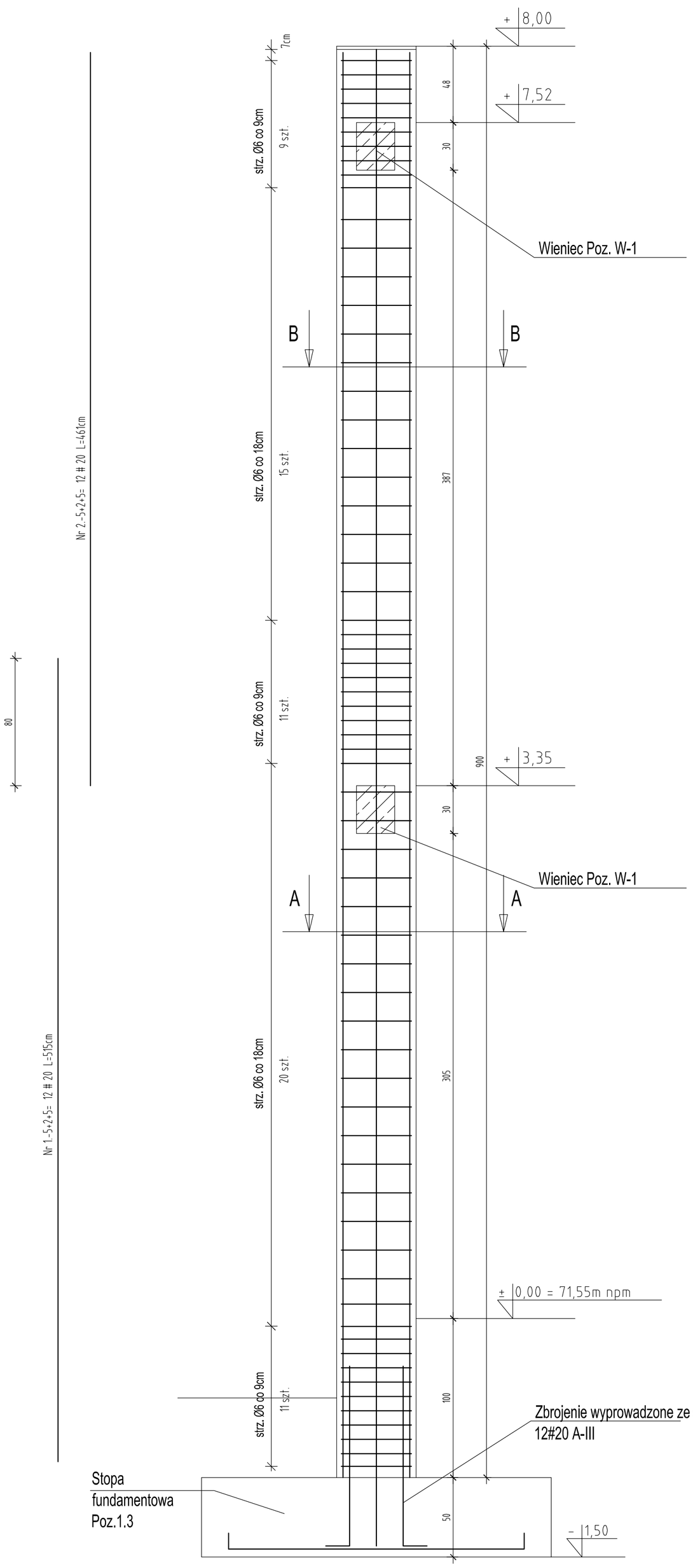

Przekrój B-B

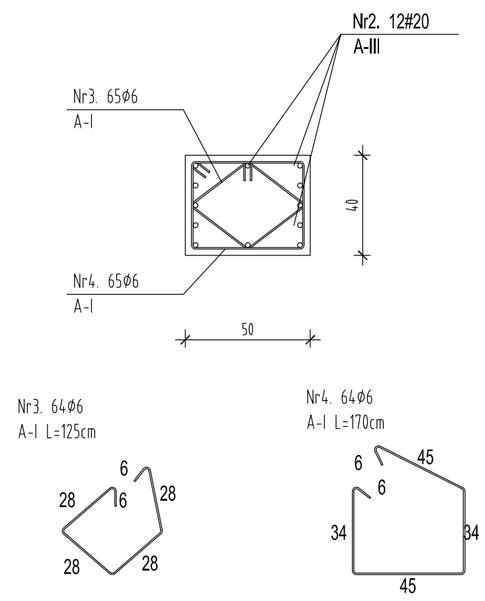

Przekrój A-A

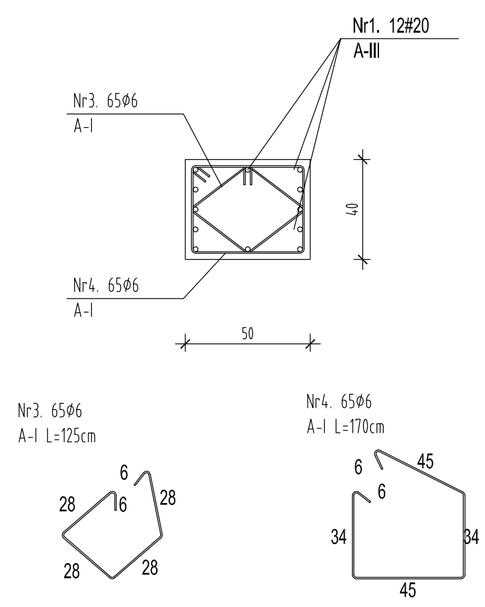

WYKAZ STALI ZBROJENIOWEJ DLA 12 ELEMENTÓW

NAZWA ELEMENTU	NR PRETA	ø PRETA	DLUGOSC PRETA	ILOSC		DLUGOSC RAZEM	
				PRETOW W ELEM.	OGÓLNIE ELEMENTÓW	ø20 A–III	ø6 A–I
		mm	m	szt.	szt.	m	m
SŁUP ŻELBETOWY POZ. 3.1. – 12 szt.							
	1	20	5,15	12	12	727,20	
	2	20	4,61	12	12	663,84	
	3	6	1,25	65	12		975,00
	4	6	1,70	65	12		1326,00

RAZEM	[m] :	1391,04	2301,00
MASA JEDN.	[kg/m] :	2,47	0,222
MASA	[kg] :	3435,90	510,90
MASA CALK.	[kg] :	3946,80	

Beton - C20/25
Stal - A-III (34GS)
A-I (St3SX)

Nazwa obiektu budowlanego	Centrum dydaktyczno - sportowe w Orzechowie			
Adres obiektu budowlanego	Orzechowo, gm.Miłosław , działka o nr geod. 313/1			
Tytuł(nazwa) rysunku	Słup żelbetowy Poz.3.1	Skala rysunku	1:20	
		Numer rysunku	1	
Funkcja:	Imię, nazwisko i specjalność	Nr upr. bud.	Podpis i data	
Opracował:	mgr inż.Adam Płócienniczak			05 2016
Kierownik proj.:	mgr inż. Tadeusz Kukuła	190/94		